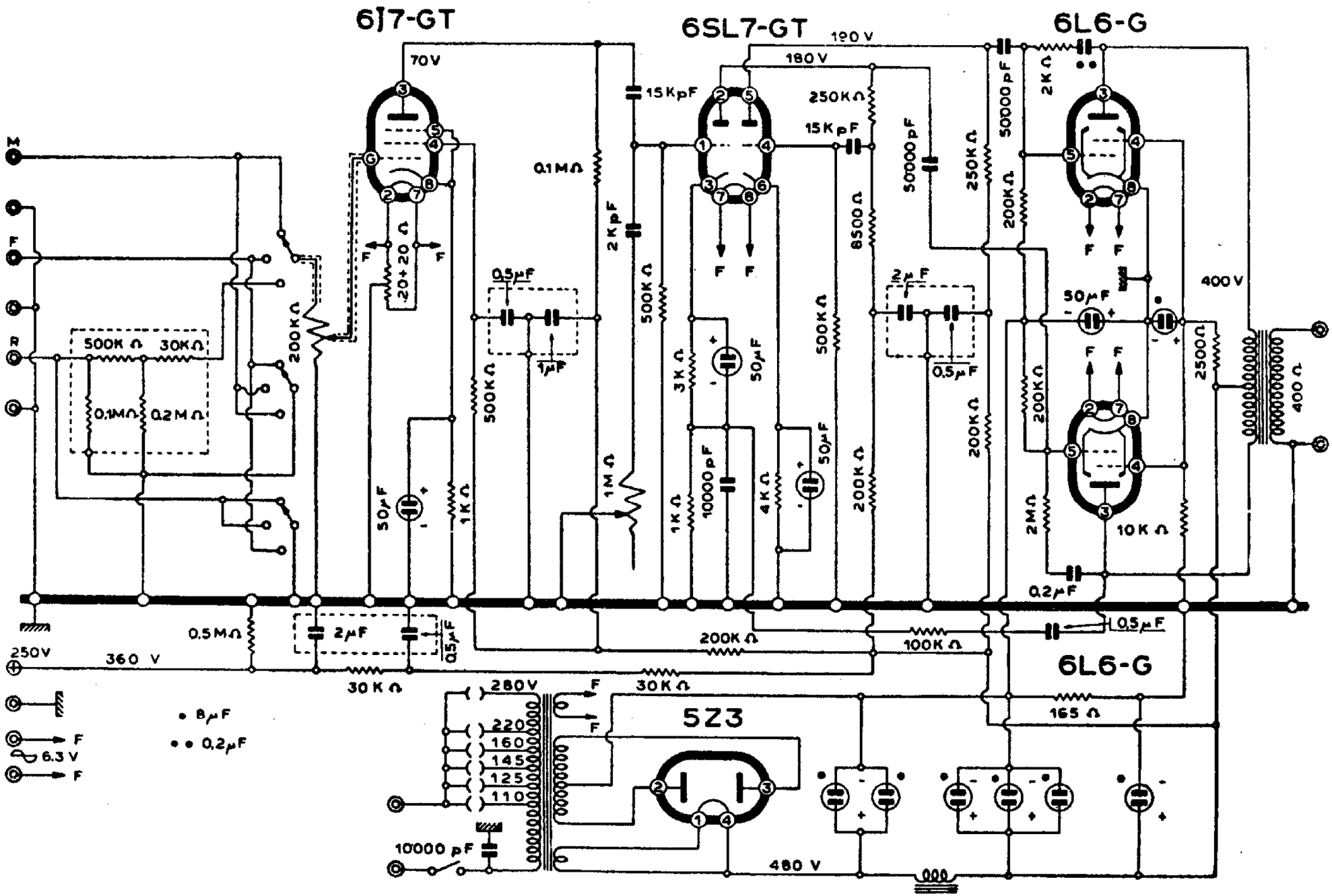
6J7-GT
6SL7-GT
6L6-G
6L6-G
5Z3
70V
190 V
180 V
400 V
250V
360 V
280V
480 V
M
F
R
500K Ω
30K Ω
0,1MΩ
0,2MΩ
200K Ω
20+20 Ω
0,5μF
1μF
50μF
1K Ω
0,1MΩ
15KpF
2KpF
500K Ω
1M Ω
3K Ω
10000pF
4K Ω
250K Ω
15KpF
8500 Ω
50000pF
2μF
0,5μF
2K Ω
200K Ω
2MΩ
10K Ω
0,2μF
2500Ω
400 Ω
0,5MΩ
2μF
0,5μF
30K Ω
100K Ω
165 Ω
220
160
145
125
110
10000 pF
• 8μF
•• 0,2μF
6.3 V